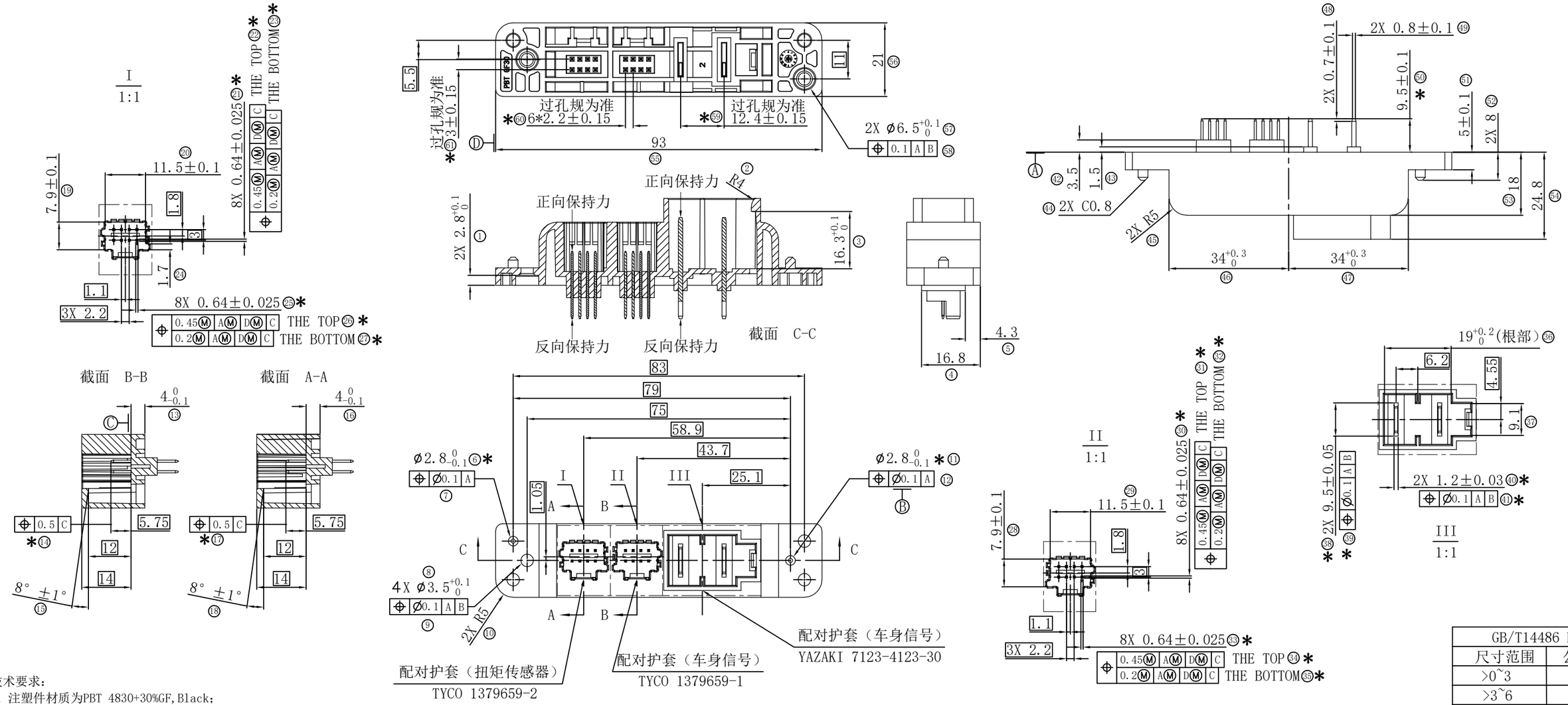

技术要求：

1、注塑件材质为PBT 4830+30%GF,Black；
2、插针表面镀亮锡，底层镀镍50u″～100u″，镀锡100u″～200u″，
插针的可焊性覆盖量95%；
3、注塑件表面光洁，无飞边，无明显毛刺、留痕、缩水、拉伤、压伤等缺陷；
4、模塑件锐变倒圆或倒钝，棱边倒圆，去除尖边毛刺，且未注圆角R0.3；
5、未注尺寸按3D数模,端子位置尺寸、公差参照板规图执行；
6、注塑件未注尺寸公差按GB/T14486 MT5执行；
7、未注形位公差按GB/T1184-K；
8、图中带“*”尺寸为重点尺寸；
9、连接器内腔尺寸参考标准件型号执行；
10、产品必须满足GB/T 30512-2014汽车禁用物质要求；
11、连接器试验需满足QC/T1067.1-2017要求；
12、产品性能满足：
(1)、接触电阻：初始值＜1mΩ，耐久试验后≤3mΩ(9.5mm端子)；
(2)、端子保持力(正反两方向)：≥25N（0.64mm端子），≥98N（9.5mm端子）；
(3)、连接器插入力≤75N,连接器拔出力≥110N；
(4)、螺钉装配扭矩1.2Nm，破坏扭矩2.3Nm。

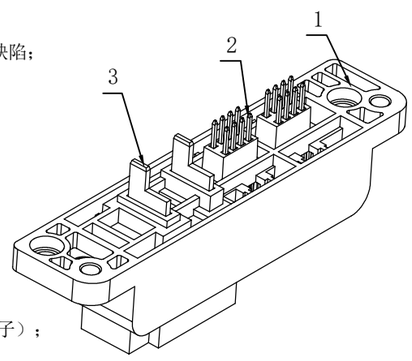

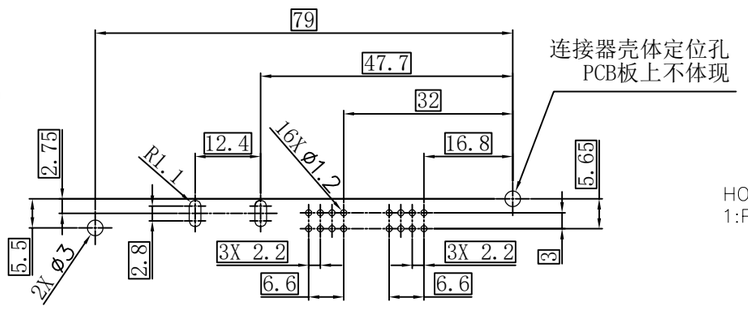

PCB LAYOUT TOLERANCE±0.05

E-CONN PART NO:
CD102-C 0 1 0 - 1 0 0 0

HOUSING CODE
1:PBT, BLACK

1:端子镀亮锡

GB/T14486 MT5	
尺寸范围	公差值
>0~3	±0.20
>3~6	±0.22
>6~10	±0.24
>10~14	±0.26
>14~18	±0.29
>18~24	±0.32
>24~30	±0.35
>30~40	±0.38
>40~50	±0.42
>50~65	±0.47
>65~80	±0.53
>80~100	±0.60

序号	名称	材料	数量
1	护套	PBT+30%GF	1
2	0.64插针	H62M GB/T2059	16
3	9.5X1.2插针	H62M GB/T2059	2

REV.	ECN. NO.	DRAWN	DATE	EC.content
A	NEW	YANGZHE	2024/05/20	新版发行

ECONN Technology
ECONN CORPORATION

HSF Compliant

⊗:QUALITY CONTROL ITEM

APPROVED	
CHECKED	
DRAWN	

GENERAL TOLERANCE
.X± 0.38 X.°± 2°
.XX± 0.25 .X°± 1°
.XXX± 0.13

PART NO.: CD102-C010-1000

TITLE: 2+16Pin汽車連接器

UNIT: mm | SCALE: 1:1 | SHEET: 1/1 | REV.: A

SIZE: A4

說明: △:備註 ◇:版本變更 Ⓝ:尺寸序號 ■:重點尺寸 ▼:CPK尺寸

DOCUMENT NO. : ZER0013/A.3