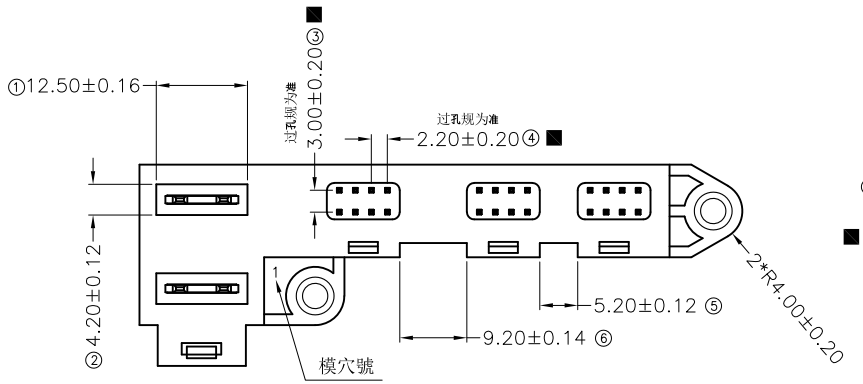

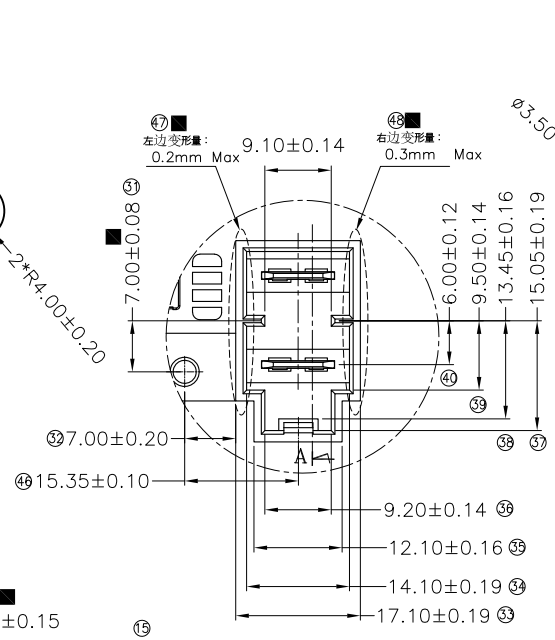

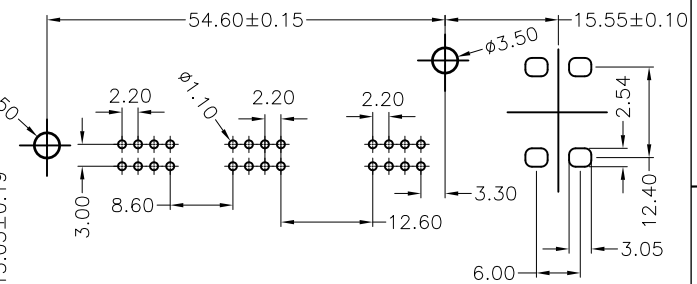

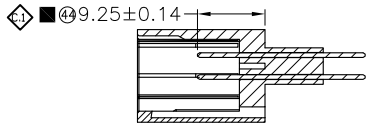

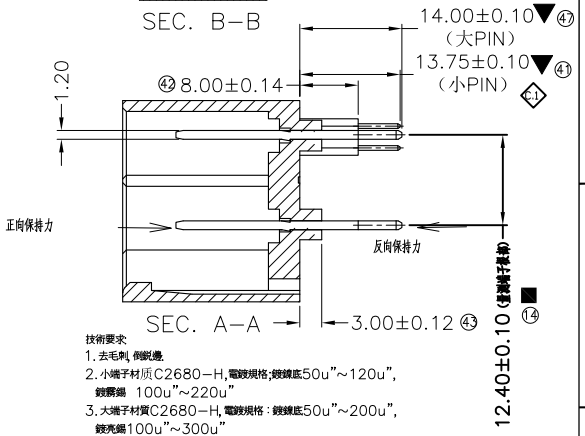

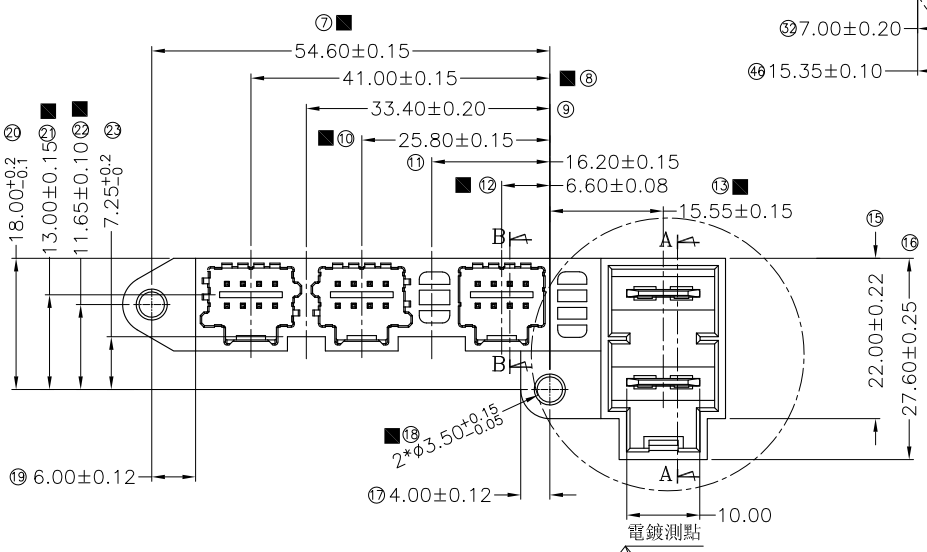

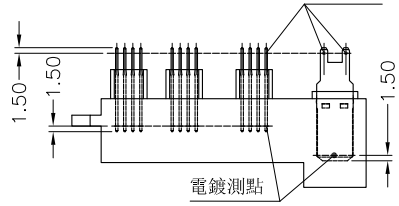

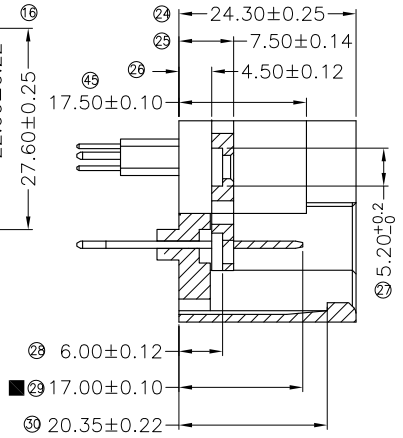

技術要求
1. 去毛刺, 倒鋭邊.
2. 小端子材质C2680-H,電鍍規格;鍍鎳底50u"~120u",
鍍霧錫 100u"~220u"
3. 大端子材質C2680-H,電鍍規格：鍍鎳底50u"~200u",
鍍亮錫100u"~300u"
3. 塑膠材質為PBT +30%G.F.
4. 塑膠料必須為全新料.
5. 所有材料均無鉛/符合限制有害物質指令(RoHS)2011/65/EU規範要求
6. 大端子正/反向保持力7Kg Min.
7. 小端子保持力正向3Kg Min ,反向2.5Kg Min.
8. 文字為仿宋隸文,字寬1.2,凸起高度0.2mm.

e-CONN PART NO:
C D 6-C 0 1 0 - 1 0 0 0
HOUSING CODE 1:PBT BLACK
PLATING CODE

REV.	ECN. NO.	DRAWN	DATE	EC.content
B.6	EN1909003	ALLEN	2019.09.10	螺丝孔直径由3.2mm改为3.5mm
C.0	EN1911002	ALLEN	2019.11.14	更新材质说明
C.1	EN2110001	ALLEN	10/14/2021	依客户要求修改小PIN脚长

ECONN Technology
ECONN corporation
HSF Compliant

⊗:QUALITY CONTROL ITEM	
APPROVED	
CHECKED	
DRAWN	

GENERAL TOLERANCE
.X± 0.38 X.'± 2'
.XX± 0.25 .X'± 1'
.XXX± 0.13

PART NO.: CD6-C010-1000
TITLE: 圖天26Pin 成品

UNIT: mm | SCALE: 1:1 | SHEET: 1/1 | REV.: C.1 | SIZE: A4

說明 △: 備註 ◇ 版本變更 Ⓝ: 尺寸序號 ■: 重點尺寸 ▼: CPK尺寸

DOCUMENT NO. : ZER0013/A.3